ALESA NEWS

PATENTIERT / BREVETÉ / PATENTED

Nutex Star

Die kraftvolle Schnittstelle
L'interface solide
The powerful interface

ALESA
...us de Schwiiz

ALESA NUTEX STAR

Selbstzentrierend und kraftvoll

ALESA Nutex Star – Die kompromisslose Weiterentwicklung des beliebten Nutex Mini Systems begeistert durch ihre erweiterten Einsatzmöglichkeiten

dank kleinem Schaft und kraftvoller Schnittstelle. Die zentrale Schraube ermöglicht eine einfache Montage auf die langen VHM-Aufnahmen.
Säge und Aufnahme haben die identische, geschliffene 7-Nocken-Schnittstelle, welche die Aufnahme selbstzentrierend macht. Dadurch ist die Verbindung spielfrei. Die Sägen gibt es hohlgeschliffen oder in der bewährten Plus Ausführung mit seitlichem Freiwinkel.
Ein weiterer Vorteil der 7 Nocken ist, dass die Kräfte sehr gleichmässig und tangential übertragen werden. Damit können viel höhere Kräfte als mit 2, 3 oder 4 Mitnahmenocken übertragen werden. Somit können auch anspruchsvolle Materialien wie Titan prozesssicher bearbeitet werden.

Durch die vorerst erhältlichen zwei Grössen GS07 und GS10 ermöglicht das Nutex Star System bereits einen viel grösseren Schnitttiefen- und Sägebreiten-Bereich als bisherige Sägesysteme.
Durch die innere Kühlmittelzufuhr (IKZ) direkt in den Sägespalt werden die Werkzeuge optimal geschmiert und gekühlt.

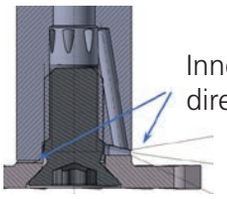

Innenkühlmittelzufuhr direkt in den Sägespalt

Die Befestigungsschraube übernimmt eine zentrale Rolle und muss mit dem beiliegenden Drehmomentschlüssel angezogen werden.
Die Aufnahmen des Nutex Star Systems sind erhältlich in verschiedenen Durchmessern und Längen. Alle sind ausgestattet mit einer inneren Kühlmittelzufuhr, sind zylindrisch geschliffen in der Qualität h6 und ohne Weldon-Spannflächen.

Die längeren Aufnahmen bestehen komplett aus Vollhartmetall und erweitern zuverlässig die Einsatzmöglichkeiten.

Merkmale

- Gleichmässige Kraftverteilung dank 7 Nocken
- Höhere Kraftübertragung als mit 2, 3 oder 4 Nocken
- Innenkühlmittelzufuhr direkt in den Sägespalt
- Selbstzentrierend, einfache Montage
- Lange Aufnahmen komplett aus Vollhartmetall

Ihre Vorteile

- Sehr grosser Schnitttiefen- und Sägebreiten-Bereich
- Hohe radiale und axiale Wiederholgenauigkeit
- Alle Aufnahmen verfügen über eine innere Kühlmittelzufuhr
- Verlängerte VHM-Aufnahmen für erweiterte Einsatzmöglichkeiten und verbesserte Prozesssicherheit

ALESA AG ■ CH-5707 Seengen ■ Telefon +41 62 767 62 62 ■ info@alesa.ch ■ www.alesa.ch

Nutex Star GS07 Hartmetall, Standardausführung

TiNox-beschichtet

6316 GS07

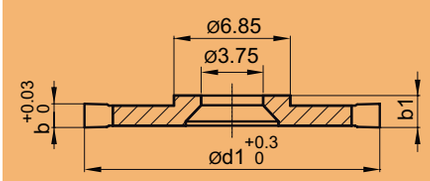

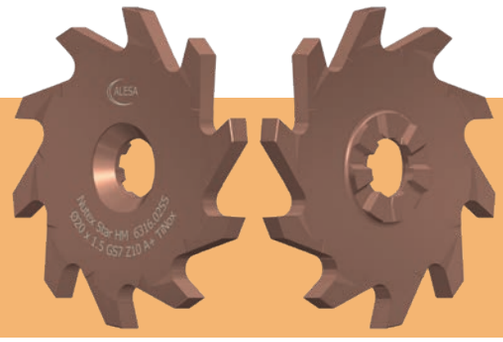

Artikel Nr.	d1 mm	b mm	Nuttiefe mm	Typ		b1 mm	Aufnahme 6018. _ _ _ _
6316.0185	15	0.5	3.5	GS07	18 A+	2	.0262, .0290, .0322, .0326, .0330
6316.0190	15	1	3.5	GS07	18 A+	2	.0262, .0290, .0322, .0326*, .0330*
6316.0195	15	1.5	3.5	GS07	18 A+	2.1	.0262, .0290, .0322*, .0326*, .0330*
6316.0200	15	2	3.5	GS07	12 A+	2.6	.0262, .0290, .0322*, .0326*, .0330*
6316.0245	20	0.5	6	GS07	16 A+	2	.0262, .0290, .0322, .0326, .0330
6316.0250	20	1	6	GS07	16 A+	2	.0262, .0290, .0322, .0326*, .0330*
6316.0255	20	1.5	6	GS07	10 A+	2.1	.0262, .0290, .0322, .0326*, .0330*
6316.0260	20	2	6	GS07	12 Aw+	2.6	.0262, .0290, .0322, .0326*, .0330*
6316.0262	20	2.5	6	GS07	10 Aw+	3.1	.0262, .0290, .0322, .0326*, .0330*
6316.0305	25	0.5	8.5	GS07	14 A+	2	.0262, .0290, .0322, .0326, .0330
6316.0310	25	1	8.5	GS07	12 A+	2	.0262, .0290, .0322, .0326, .0330*
6316.0315	25	1.5	8.5	GS07	12 Aw+	2.1	.0262, .0290, .0322, .0326, .0330*
6316.0320	25	2	8.5	GS07	10 Aw+	2.6	.0262, .0290, .0322, .0326*, .0330*
6316.0365	32	0.5	12	GS07	14 A+	2	.0262, .0290, .0322, .0326, .0330
6316.0370	32	1	12	GS07	14 Aw+	2	.0262, .0290, .0322, .0326, .0330
6316.0375	32	1.5	12	GS07	10 Aw+	2.1	.0262, .0290, .0322, .0326, .0330*

* Diese Aufnahmen sind in hochfesten Materialien nur mit Massnahmen zur Schnittkraftreduzierung anwendbar. Fragen Sie uns.

Nutex Star GS07 Hartmetall, individuell gefertigt

unbeschichtet

6315 GS07

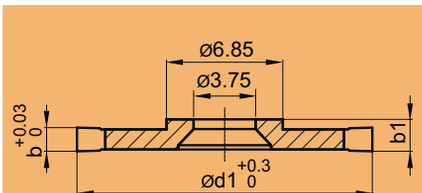

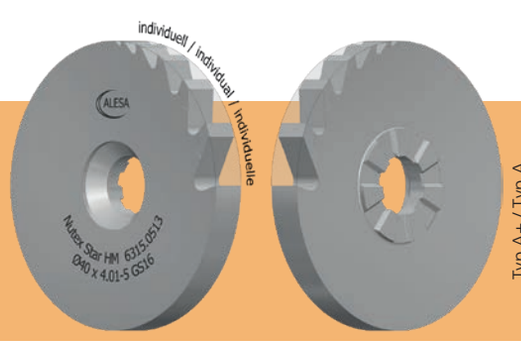

Artikel Nr.	d1 mm	b mm	Nuttiefe mm	Typ	b1 mm	Aufnahme 6018. _ _ _ _
6315.0190	15	≤ 1	3.5	GS07	2	.0262, .0290, .0322, .0326, .0330
6315.0195	15	1.01 - 1.50	3.5	GS07	2.1	.0262, .0290, .0322, .0326, .0330
6315.0200	15	1.51 - 2.00	3.5	GS07	2.6	.0262, .0290, .0322, .0326, .0330
6315.0250	20	≤ 1	6	GS07	2	.0262, .0290, .0322, .0326, .0330
6315.0255	20	1.01 - 1.50	6	GS07	2.1	.0262, .0290, .0322, .0326, .0330
6315.0260	20	1.51 - 2.00	6	GS07	2.6	.0262, .0290, .0322, .0326, .0330
6315.0262	20	2.01 - 2.50	6	GS07	2.7 - 3.1	.0262, .0290, .0322, .0326, .0330
6315.0265	20	2.51 - 4.20	6	GS07	3.11 - 4.8	.0262, .0290, .0322, .0326, .0330
6315.0310	25	≤ 1	8.5	GS07	2	.0262, .0290, .0322, .0326, .0330
6315.0315	25	1.01 - 1.50	8.5	GS07	2.1	.0262, .0290, .0322, .0326, .0330
6315.0320	25	1.51 - 2.00	8.5	GS07	2.6	.0262, .0290, .0322, .0326, .0330
6315.0370	32	≤ 1	12	GS07	2	.0262, .0290, .0322, .0326, .0330
6315.0375	32	1.01 - 1.50	12	GS07	2.1	.0262, .0290, .0322, .0326, .0330

Nicht alle HM-Aufnahmen sind mit jeder Säge ohne Massnahmen zur Schnittkraftreduzierung anwendbar.

Nutex Star GS10 Hartmetall, Standardausführung

TiNox-beschichtet

6316 GS10

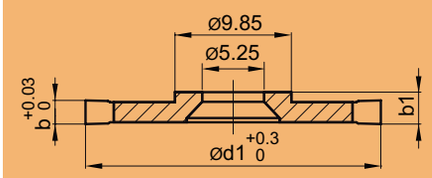

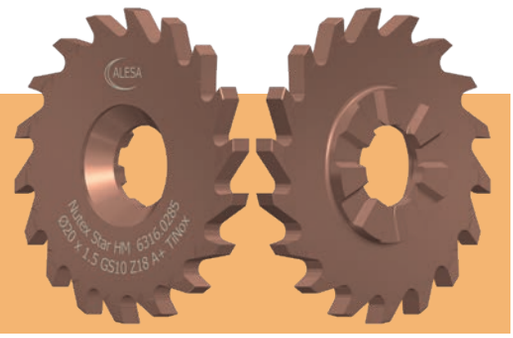

Artikel Nr.	d1 mm	b mm	Nuttiefe mm	Typ		b1 mm	Aufnahme 6018. _ _ _ _
6316.0215	15	0.5	2	GS10	24 A+	2.7	.0432, .0472, .0476, .0480
6316.0220	15	1	2	GS10	24 A+	2.7	.0432, .0472, .0476, .0480
6316.0225	15	1.5	2	GS10	24 A+	2.7	.0432, .0472, .0476, .0480*
6316.0230	15	2	2	GS10	24 A+	2.7	.0432, .0472, .0476*, .0480*
6316.0275	20	0.5	4.5	GS10	18 A+	2.7	.0432, .0472, .0476, .0480
6316.0280	20	1	4.5	GS10	18 A+	2.7	.0432, .0472, .0476, .0480
6316.0285	20	1.5	4.5	GS10	18 A+	2.7	.0432, .0472, .0476, .0480*
6316.0290	20	2	4.5	GS10	18 A+	2.7	.0432, .0472, .0476*, .0480*
6316.0292	20	2.5	4.5	GS10	16 A+	3.2	.0432, .0472, .0476*, .0480*
6316.0335	25	0.5	7	GS10	16 A+	2.7	.0432, .0472, .0476, .0480
6316.0340	25	1	7	GS10	16 A+	2.7	.0432, .0472, .0476, .0480
6316.0345	25	1.5	7	GS10	16 A+	2.7	.0432, .0472, .0476, .0480*
6316.0350	25	2	7	GS10	14 A+	2.7	.0432, .0472, .0476*, .0480*
6316.0352	25	2.5	7	GS10	12 A+	3.2	.0432, .0472, .0476*, .0480*
6316.0395	32	0.5	10.5	GS10	14 A+	2.7	.0432, .0472, .0476, .0480
6316.0400	32	1	10.5	GS10	14 A+	2.7	.0432, .0472, .0476, .0480
6316.0405	32	1.5	10.5	GS10	14 A+	2.7	.0432, .0472, .0476, .0480*
6316.0410	32	2	10.5	GS10	10 A+	2.7	.0432, .0472, .0476, .0480*
6316.0412	32	2.5	10.5	GS10	12 Aw+	3.2	.0432, .0472, .0476, .0480*
6316.0414	32	3	10.5	GS10	10 Aw+	3.7	.0432, .0472, .0476, .0480*

* Diese Aufnahmen sind in hochfesten Materialien nur mit Massnahmen zur Schnittkraftreduzierung anwendbar. Fragen Sie uns.

Nutex Star GS10 Hartmetall, individuell gefertigt

unbeschichtet

6315 GS10

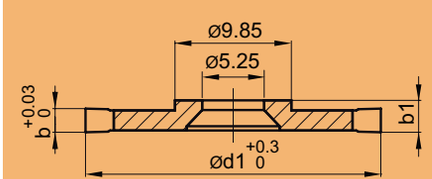

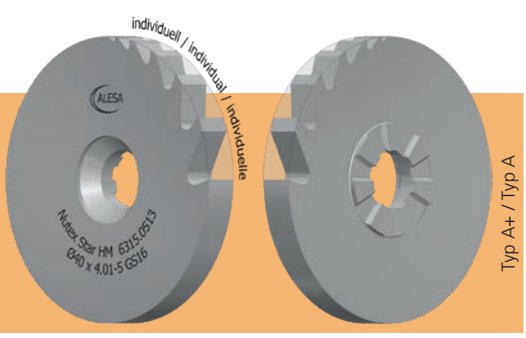

Artikel Nr.	d1 mm	b mm	Nuttiefe mm	Typ	b1 mm	Aufnahme 6018. _ _ _ _
6315.0220	15	≤ 1	2	GS10	2.7	.0432, .0472, .0476, .0480
6315.0225	15	1.01 - 1.50	2	GS10	2.7	.0432, .0472, .0476, .0480
6315.0230	15	1.51 - 2.00	2	GS10	2.7	.0432, .0472, .0476, .0480
6315.0280	20	≤ 1	4.5	GS10	2.7	.0432, .0472, .0476, .0480
6315.0285	20	1.01 - 1.50	4.5	GS10	2.7	.0432, .0472, .0476, .0480
6315.0290	20	1.51 - 2.00	4.5	GS10	2.7	.0432, .0472, .0476, .0480
6315.0292	20	2.01 - 2.50	4.5	GS10	3.2	.0432, .0472, .0476, .0480
6315.0340	25	≤ 1	7	GS10	2,7	.0432, .0472, .0476, .0480
6315.0345	25	1.01 - 1.50	7	GS10	2.7	.0432, .0472, .0476, .0480
6315.0350	25	1.51 - 2.00	7	GS10	2.7	.0432, .0472, .0476, .0480
6315.0352	25	2.01 - 2.50	7	GS10	3.2	.0432, .0472, .0476, .0480
6315.0355	25	2.51 - 4.00	7	GS10	3.7 - 4.7	.0432, .0472, .0476, .0480
6315.0356	25	4.01 - 5.50	7	GS10	4.71 - 6.2	.0432, .0472, .0476, .0480
6315.0358	25	5.51 - 7.20	7	GS10	6.21 - 7.9	.0432, .0472, .0476, .0480
6315.0400	32	≤ 1	10.5	GS10	2.7	.0432, .0472, .0476, .0480
6315.0405	32	1.01 - 1.50	10.5	GS10	2.7	.0432, .0472, .0476, .0480
6315.0410	32	1.51 - 2.00	10.5	GS10	2.7	.0432, .0472, .0476, .0480
6315.0412	32	2.01 - 2.50	10.5	GS10	3.2	.0432, .0472, .0476, .0480
6315.0414	32	2.51 - 3.00	10.5	GS10	3.7	.0432, .0472, .0476, .0480
6315.0416	32	3.01 - 5.20	10,5	GS10	3.71 - 5.9	.0432, .0472, .0476, .0480

Nicht alle HM-Aufnahmen sind mit jeder Säge ohne Massnahmen zur Schnittkraftreduzierung anwendbar.

ALESA AG ■ CH-5707 Seengen ■ Telefon +41 62 767 62 62 ■ info@alesa.ch ■ www.alesa.ch

Nutex Star GS16 Hartmetall, Standardausführung

TiNox-beschichtet

6316 GS16

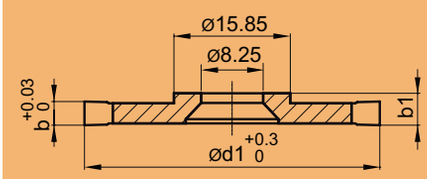

Artikel Nr.	d1 mm	b mm	Nuttiefe mm	Typ		b1 mm	Aufnahme 6018. _ _ _ _
6316.0483	32	1	7.5	GS16	18 A+	4.4	.0582, .0594
6316.0486	32	2	7.5	GS16	18 A+	4.6	.0582, .0594
6316.0489	32	3	7.5	GS16	18 A+	4.6	.0582, .0594
6316.0493	32	5	7.5	GS16	18 Ak+	5.9	.0582, .0594
6316.0503	40	1	11.5	GS16	16 A+	4.4	.0582, .0594
6316.0506	40	2	11.5	GS16	16 A+	4.6	.0582, .0594
6316.0509	40	3	11.5	GS16	16 A+	4.6	.0582, .0594
6316.0513	40	5	11.5	GS16	15 Ak+	5.9	.0582, .0594
6316.0573	50	1	16.5	GS16	14 A+	4.4	.0582, .0594
6316.0576	50	2	16.5	GS16	14 A+	4.4	.0582, .0594
6316.0579	50	3	16.5	GS16	14 A+	4.6	.0582, .0594
6316.0583	50	5	16.5	GS16	14 Awk+	5.9	.0582, .0594

* Diese Aufnahmen sind in hochfesten Materialien nur mit Massnahmen zur Schnittkraftreduzierung anwendbar. Fragen Sie uns.
Ak+, Awk+ = Kreuzverzahnt

Nutex Star GS16 Hartmetall, individuell gefertigt

unbeschichtet

6315 GS16

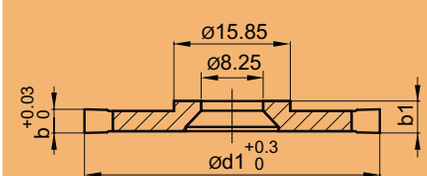

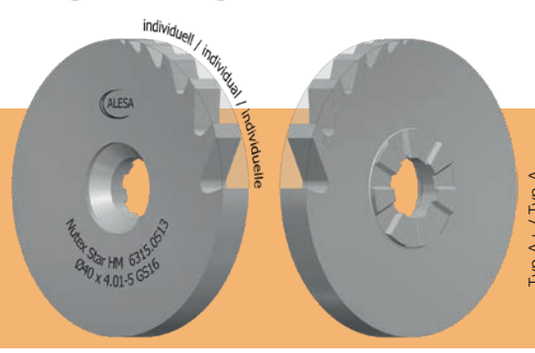

Artikel Nr.	d1 mm	b mm	Nuttiefe mm	Typ	b1 mm	Aufnahme 6018. _ _ _ _
6315.0483	32	≤ 1	7.5	GS16		.0582, .0594
6315.0486	32	1.01 - 2.00	7.5	GS16	4.4	.0582, .0594
6315.0489	32	2.01 - 3.00	7.5	GS16	4.4	.0582, .0594
6315.0491	32	3.01 - 1.00	7.5	GS16	4.9	.0582, .0594
6315.0493	32	4.01 - 5.00	7.5	GS16	5.9	.0582, .0594
6315.0503	40	≤ 1	11.5	GS16	4.4	.0582, .0594
6315.0506	40	1.01 - 2.00	11.5	GS16	4.4	.0582, .0594
6315.0509	40	2.01 - 3.00	11.5	GS16	4.4	.0582, .0594
6315.0511	40	3.01 - 4.00	11.5	GS16	4.9	.0582, .0594
6315.0513	40	4.01 - 5.00	11.5	GS16	5.9	.0582, .0594
6315.0573	50	≤ 1	16.5	GS16	4.4	.0582, .0594
6315.0576	50	1.01 - 2.00	16.5	GS16	4.4	.0582, .0594
6315.0579	50	2.01 - 3.00	16.5	GS16	4.4	.0582, .0594
6315.0581	50	3.01 - 4.00	16.5	GS16	4.9	.0582, .0594
6315.0583	50	4.01 - 5.00	16.5	GS16	5.9	.0582, .0594

Nicht alle HM-Aufnahmen sind mit jeder Säge ohne Massnahmen zur Schnittkraftreduzierung anwendbar.

Nutex Star Evo Hartmetall, Standardausführung

TiNox-beschichtet

6317

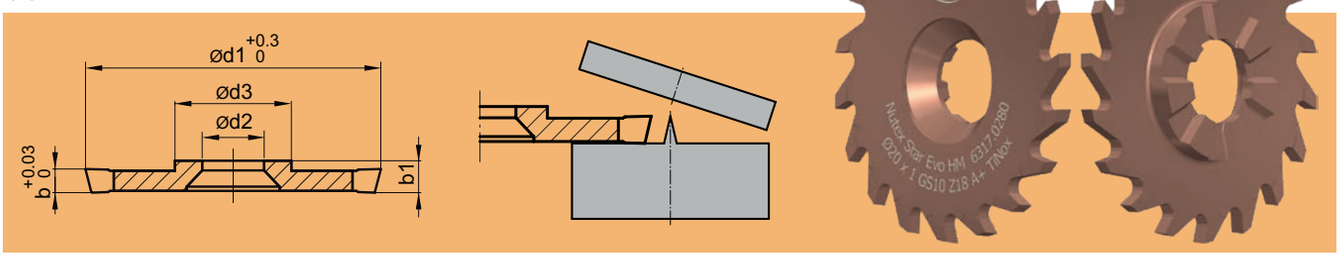

Artikel Nr.	d1 mm	b mm	Nuttiefe mm	Typ		b1 mm	d2 mm	d3 mm	Aufnahme 6018. _ _ _ _
6317.0190	15	1	3.5	GS07	18 A+	2	3.75	6.85	.0262, .0290, .0322, .0326*, .0330*
6317.0280	20	1	4.5	GS10	18 A+	2.7	5.25	9.85	.0432, .0472, .0476, .0480
6317.0345	25	1.5	7	GS10	16 A+	2.7	5.25	9.85	.0432, .0472, .0476, .0480*
6317.0405	32	1.5	10.5	GS10	14 A+	2.7	5.25	9.85	.0432, .0472, .0476, .0480*

* Diese Aufnahmen sind in hochfesten Materialien nur mit Massnahmen zur Schnittkraftreduzierung anwendbar. Fragen Sie uns.

Aufnahmen Nutex Star

und Zubehör / Ersatzteile

6018

6018.0262 - Typ A6 (Stahl)

6018.0476 - Typ A5 (Hartmetall)

Artikel Nr.	Typ	d1 mm	d3 mm	l1 (min.) mm	l2 mm	L mm		Material
6018.0262	GS07 / A6	6	6.85	14	12	50.3	✓	Stahl
6018.0290	GS07 / A5	7	6.85	14	12	50.3	✓	Hartmetall
6018.0322	GS07 / A5	8	6.85	24	22	61.3	✓	Hartmetall
6018.0326	GS07 / A5	8	6.85	34	32	71.3	✓	Hartmetall
6018.0330	GS07 / A5	8	6.85	44	42	81.3	✓	Hartmetall
6018.0432	GS10 / A5	10	9.85	20	17.3	59.7	✓	Stahl
6018.0472	GS10 / A5	12	9.85	35	32.3	81.6	✓	Hartmetall
6018.0476	GS10 / A5	12	9.85	50	47.3	96.6	✓	Hartmetall
6018.0480	GS10 / A5	12	9.85	65	62.3	111.6	✓	Hartmetall
6018.0582	GS16 / A5	16	15.85	32	27.6	78.2	✓	Stahl
6018.0594	GS16 / A5	16	15.85	57	52.6	103.2	✓	Hartmetall

Lieferumfang: Aufnahme mit Befestigungs- und Ersatzschraube in passendem Schutzkoffer.

Zubehör und Ersatzteile

Artikel Nr.	Typ	Befestigungs-schraube	Typ	Drehmoment	Dreher Torx	Typ	Ersatzaufnahme
6018.0262	GS07 / A6	1490.0530	M3.5 x 7	2.2 Nm	1492.0460	T9	6018.0263
6018.0290	GS07 / A5	1490.0530	M3.5 x 7	2.2 Nm	1492.0460	T9	6018.0291
6018.0322	GS07 / A5	1490.0530	M3.5 x 7	2.2 Nm	1492.0460	T9	6018.0323
6018.0326	GS07 / A5	1490.0530	M3.5 x 7	2.2 Nm	1492.0460	T9	6018.0327
6018.0330	GS07 / A5	1490.0530	M3.5 x 7	2.2 Nm	1492.0460	T9	6018.0331
6018.0432	GS10 / A5	1490.0630	M5 x 10	5 Nm	1492.0560	T15	6018.0433
6018.0472	GS10 / A5	1490.0630	M5 x 10	5 Nm	1492.0560	T15	6018.0473
6018.0476	GS10 / A5	1490.0630	M5 x 10	5 Nm	1492.0560	T15	6018.0477
6018.0480	GS10 / A5	1490.0630	M5 x 10	5 Nm	1492.0560	T15	6018.0481
6018.0582	GS16 / A5	1490.0640	M8 x 16	20 Nm	1492.0760	T30	6018.0583
6018.0594	GS16 / A5	1490.0640	M8 x 16	20 Nm	1492.0760	T30	6018.0595

ALESA AG ■ CH-5707 Seengen ■ Telefon +41 62 767 62 62 ■ info@alesa.ch ■ www.alesa.ch

ALESA NUTEX STAR Anwendungsbeispiel

Langdrehmaschine Mazak Nexturn

Material: 1.4305
Nutgrösse: 0.45 mm x 8.0 mm tief

Eingesetztes Werkzeug: Nutex Star Hartmetall, individuell verzahnt, Aufnahme Grösse GS07
Durchmesser 25.0 x 0.45 mm, 32 Zähne mit Beschichtung ‚TiNox'

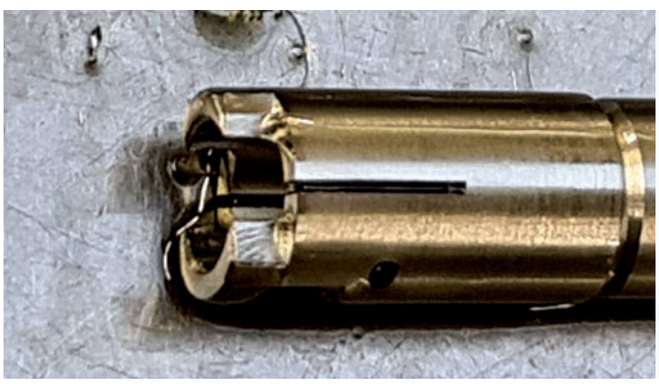

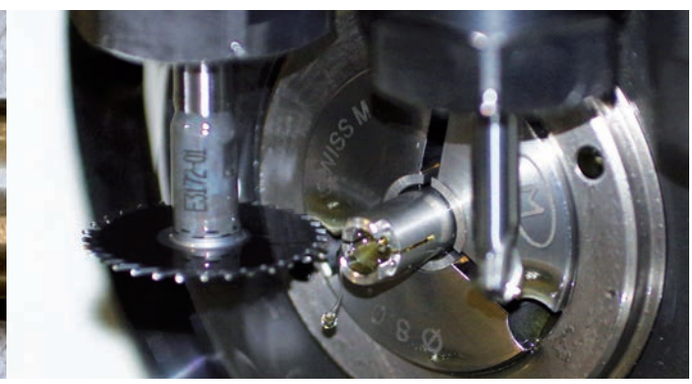

Schnittdaten:

Vc = 125 m/min	n = 1605 U/min	fz = 0.008 mm/U	Vf = 405 mm/min	hm = 0.006 mm

Ergebnis:

- Die Bearbeitungszeit konnte um 75% von 20 Sekunden auf 5 Sekunden gesenkt werden.
- Die Standzeit der Säge bei 2'500 Teilen liegt bei 3.5 Stunden Einsatzzeit.
- Auf eine Losgrösse von 5'000 Teilen konnte die Sägezeit um über 20 Stunden verkleinert werden.

Der Kunde ist mit der Bearbeitungszeit und der Prozesssicherheit des Systems sehr zufrieden und wird das neue Nutex Star noch mehr einsetzen auf seinen Anlagen.

Schildern sie unserem Aussendienst ihr Sägeproblem und wir lösen es für sie!

Grüezi und Herzlich Willkommen!

Ein innovativer Familienbetrieb seit 1934

Top motivierte, gut ausgebildete und zum grossen Teil langjährige Mitarbeiterinnen und Mitarbeiter bilden zusammen die ALESA-Familie in der Schweiz.
Wir sind stolz, noch einer der wenigen unabhängigen Familienbetriebe in unserer Branche zu sein. Es ist unser Anliegen, den heimischen und den Weltmarkt mit erstklassigen Werkzeugen zu beliefern und best-mögliche technische Unterstützung sowie zuverlässigen Lieferservice zu bieten. Um dieses Ziel zu erreichen, arbeiten wir im Ausland mit vielen Partnern zusammen.
Bereits in der vierten Generation der Inhaberfamilie produzieren wir seit 1934 am Standort Seengen im schönen Aargauer Seetal am Hallwilersee.
Ab Zürich, Basel, Bern und Luzern sind wir bestens und schnell erreichbar.

ALESA AG
Schulstrasse 11
5707 Seengen
Telefon +41 62 767 62 62
info@alesa.ch, www.alesa.ch

Produktionsgebäude

Herstellung von Präzisionswerkzeugen

Präzise

Bewegung ist unsere Faszination. Als Spezialisten für hochpositive Schneidwerkzeuge in HSS und Hartmetall bieten wir Lösungen für unterschiedlichste Materialien an. Auch bei der Herstellung von kundenspezifischen Sonderwerkzeugen kennen wir uns aus.
Wenn Sie Bearbeitungsprobleme haben, ist es uns eine Pflicht, Ihnen eine Lösung anbieten zu können.
Wir sind in vielen Ländern durch unsere Vertriebspartner vor Ort vertreten.
Besuchen Sie unsere Website für Kontaktinformationen oder fragen Sie uns direkt an.

Metallbearbeitung mit Kreativität

Fräsen: Die von uns entwickelten und patentierten, zum Teil spiralgeschliffenen ALESA Wendeschneidplatten verfügen über High-Tech Schneidengeometrien und sind weltweit sehr erfolgreich im Einsatz. Eine grosse Palette von ISO-genormten Wendeschneidplatten ist mit unserer hochpositiven, extrem scharf geschliffenen Schneidkante lieferbar. ALESA Wendeschneidplatten sind in HSS und Hartmetall erhältlich.
Verschiedene Beschichtungen sorgen zusätzlich für eine hohe Standzeit.
Natürlich haben fast alle unsere Trägerwerkzeuge Bohrungen für die praktische innere Kühlschmierstoff-Zufuhr.

Drehen/Stechen: Unser umfangreiches Sortiment an Klemmhaltern und ISO-genormten Wendeschneidplatten aus HSS-E eignet sich für das Aussen- und Innendrehen. Unsere präzisen ISO-Drehlinge ALESA GOLD sind weltbekannt.

Sägen: Die ALESA-Metallkreissägen aus HSS und Hartmetall bieten maximale Leistung. Durch dampfangelassene Oberflächen oder Hartstoffbeschichtungen erreichen sie noch längere Standzeiten.

Nutex: Das Kreissägen-System Nutex Mini, Nutex Mono, Nutex und Nutex Plus bietet eine einmalige Kombination von Kreissäge und Aufnahme in einem einzigen Werkzeug. Es ermöglicht das Sägen und Schlitzen auf CNC-Zentren absolut frei von stirnseitigen Spannelementen.

Sonderanfertigungen: Bei Bearbeitungsproblemen bieten wir individuelle Lösungen. Unsere Entwicklungsabteilung stellt massgeschneiderte Werkzeuge nach Kundenzeichnungen her.

Gemeinsam mit Ihnen möchten wir Visionen entwickeln und neue Wege beschreiten.

Es gelten unsere allgemeinen Geschäftsbedingungen, siehe www.alesa.ch